①

平　面　図

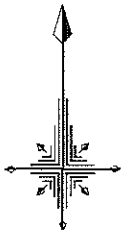

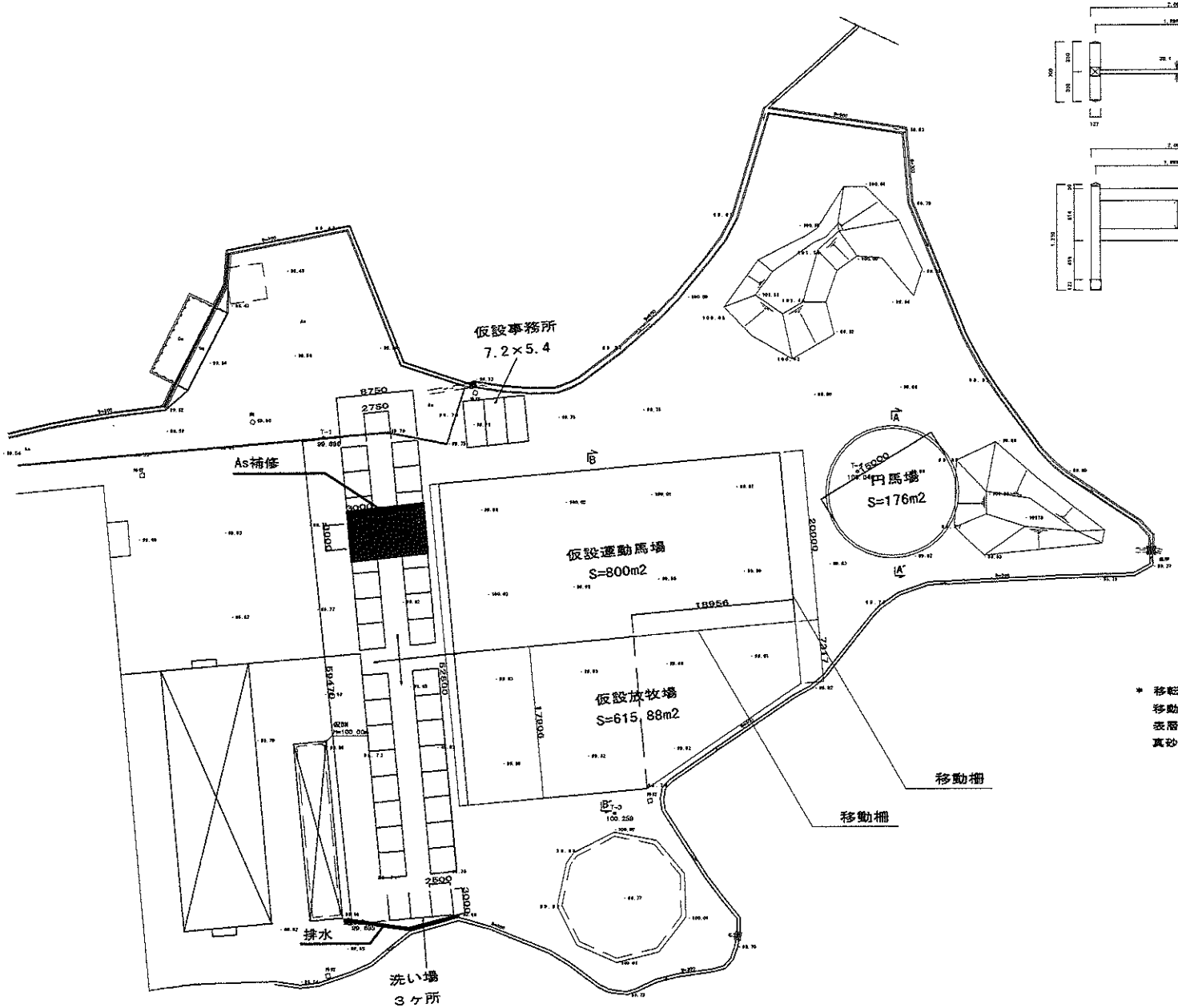

移　動　柵

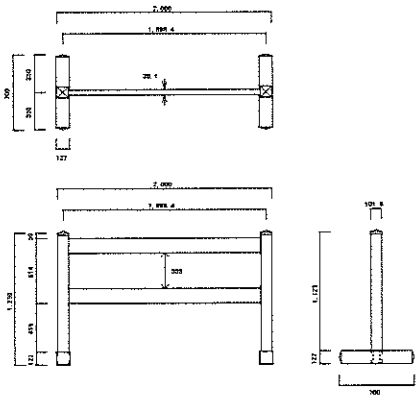

＊ 移転終了後の復旧については
移動柵、撤去搬出
表層砂、場内処分
真砂土層上部までは撤去