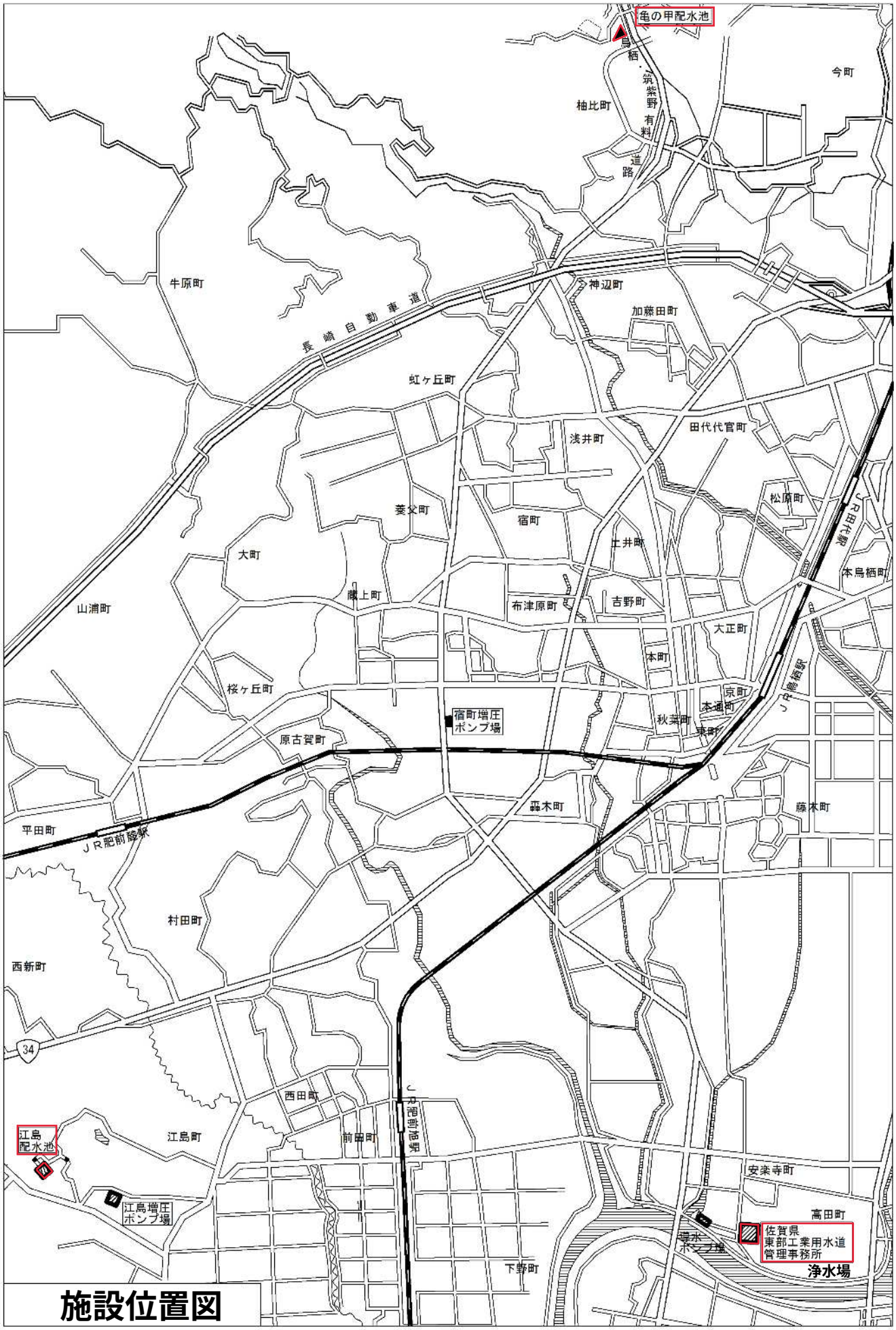
亀の甲配水池
鳥栖・筑紫野有料道路
今町
柚比町
牛原町
長崎自動車道
神辺町
加藤田町
虹ヶ丘町
田代代官町
浅井町
松原町
菱父町
宿町
JR田代駅
大町
上井町
本鳥栖町
蔵上町
布津原町
吉野町
山浦町
大正町
本町
桜ヶ丘町
京町
本通町
JR鳥栖駅
宿町増圧ポンプ場
秋葉町
東町
原古賀町
藤木町
平田町
JR肥前麓駅
村田町
西新町
34
西田町
JR肥前旭駅
江島配水池
江島町
前田町
安楽寺町
江島増圧ポンプ場
高田町
佐賀県東部工業用水道管理事務所
浄水ポンプ場
下野町
浄水場

施設位置図

業委第2023-06号　佐賀県東部工業用水道 水処理施設清掃業務委託

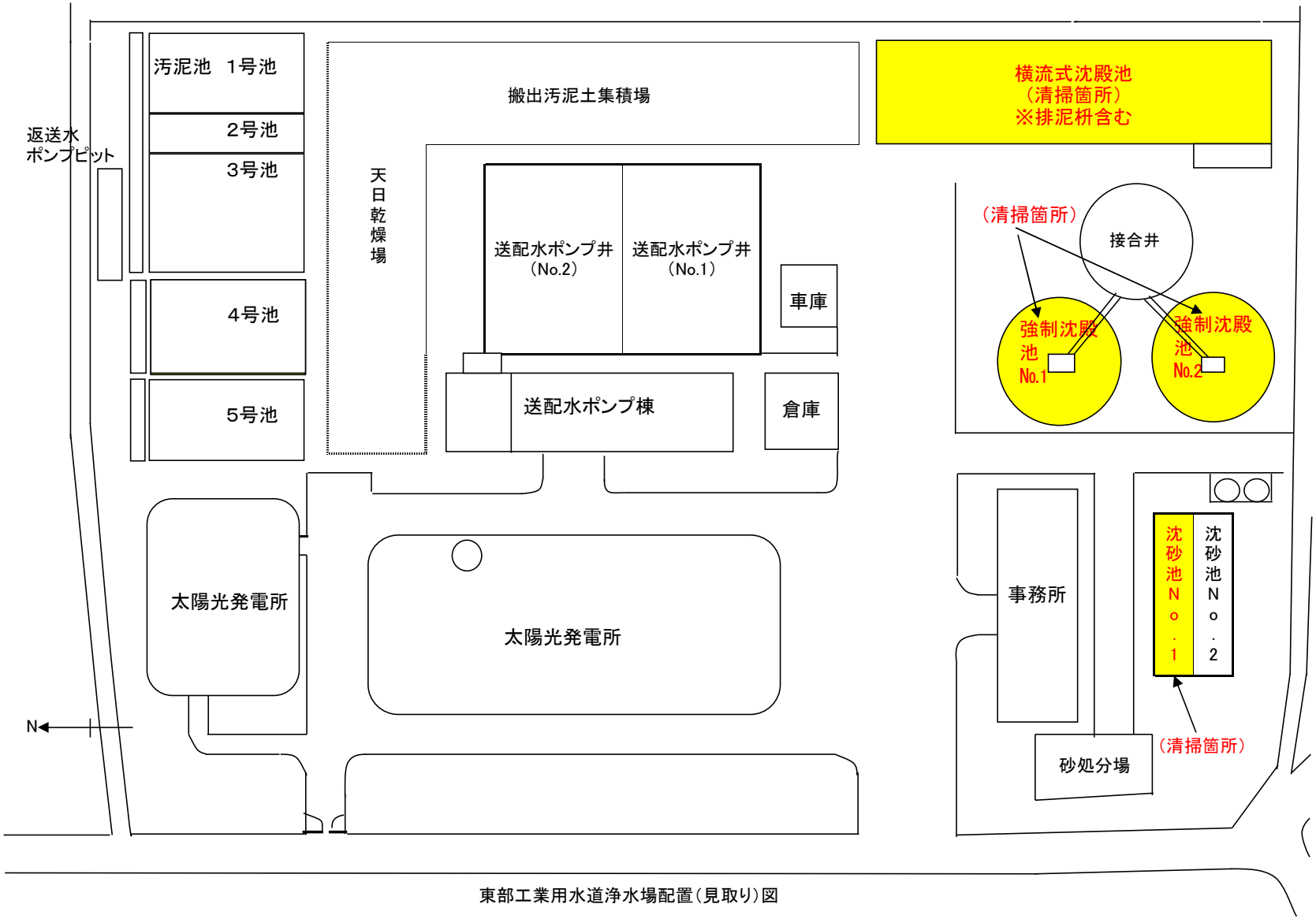

東部工業用水道浄水場配置（見取り）図

浄水場強制沈殿池No. 1, 2の清掃について
内壁・床面を高圧洗浄機で洗浄すること。また、それ以外に以下平面図断面図に示す斜線部の洗浄も行うこと。
内部へは　　付近に扉があるので、ボルトを外して中を洗浄し、作業終了時にはボルトを締めること

平 面 図

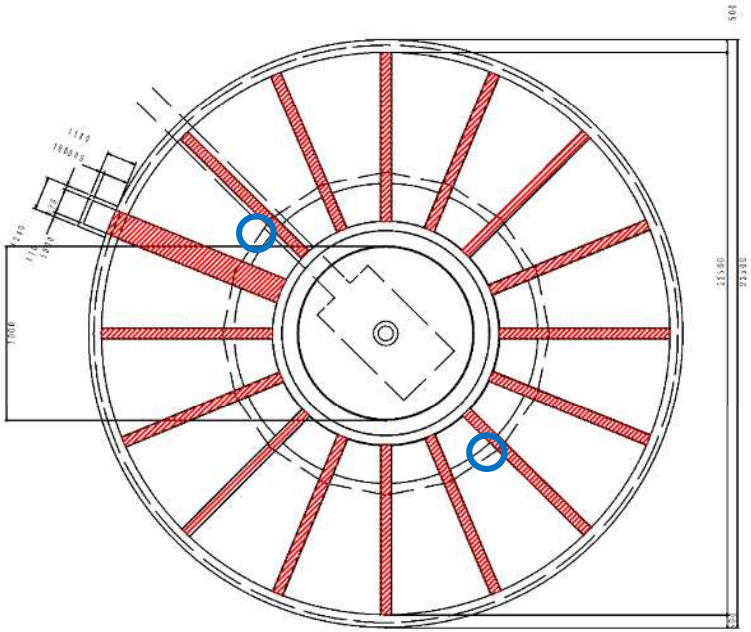

断 面 図

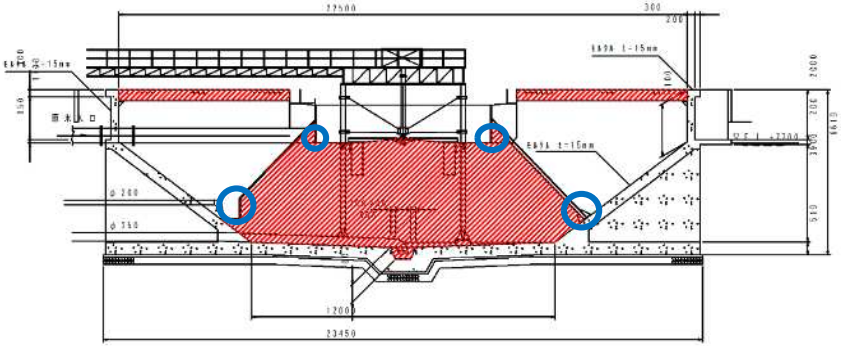

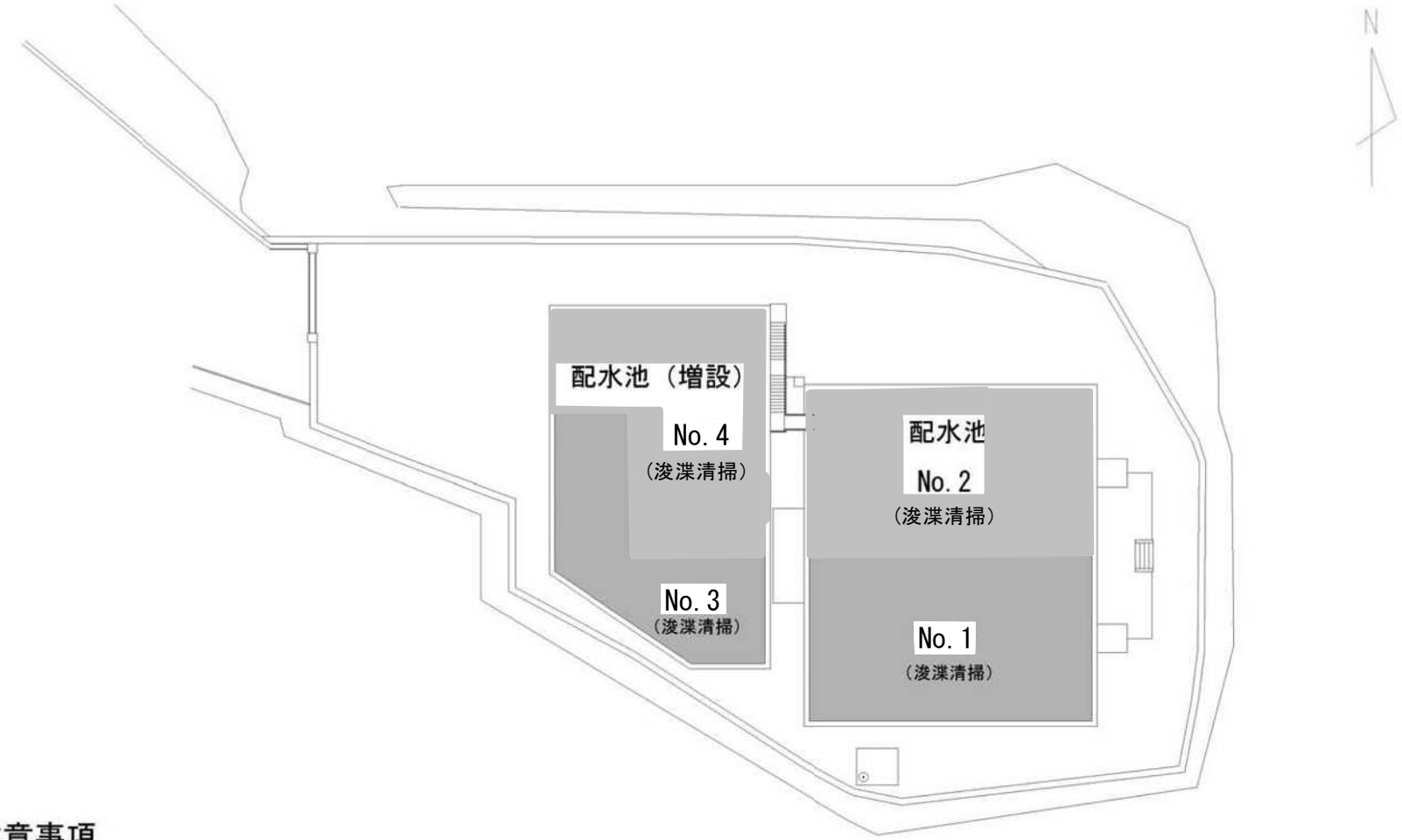

※注意事項

既設配水池の昇降タラップ不良のため、はしご等を用意すること。
また、転落防止等の安全対策を十分に行うこと。

江 島 配 水 池

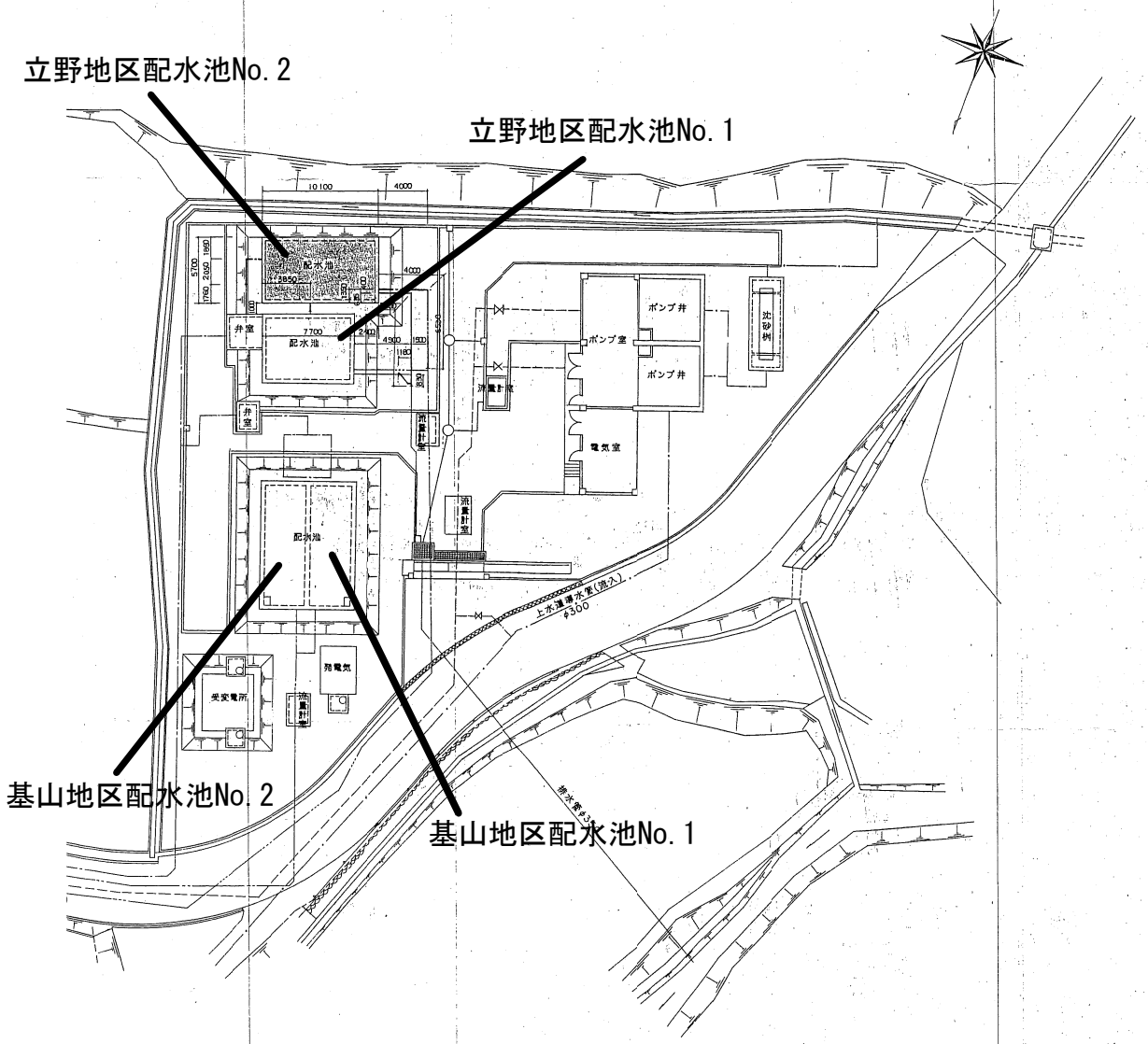

事業名	島栖北部丘陵新都市開発事業(基山工区)工業用水道施設工事	図面番号 1／7
亀の甲配水池 一般平面図		縮尺 S=1:200
事業主 佐賀県	設計	